보조기기 소개

훈련보조기기 [보드형]

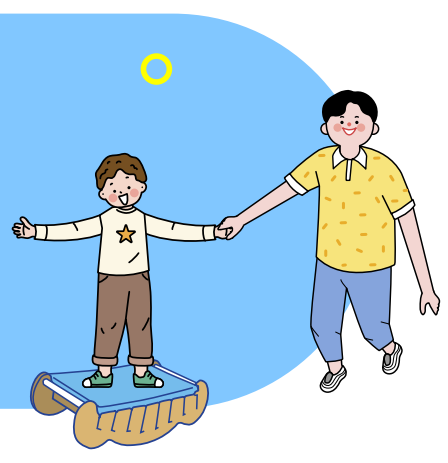

보조기기 명 훈련보조기기-보드형

사이즈 구분 단일사이즈

사 용 대 상 키 제한 없으며, 체중 40kg 이하

주요 특징

착석 또는 기립 자세에서 균형 훈련을 할 수 있는

보드형 훈련보조기기(밸런스보드)로 **지면(땅)에 닿는 부분이 곡선으로 되어 있어 좌우 흔들림을 통해 균형 훈련**을 할 수 있음.

친환경 골판지 소재의 DIY 훈련보조기기로 사용자와 보호자 등이 설명서를 보며 손쉽게 조립하여 사용할 수 있음

보조기기 구성

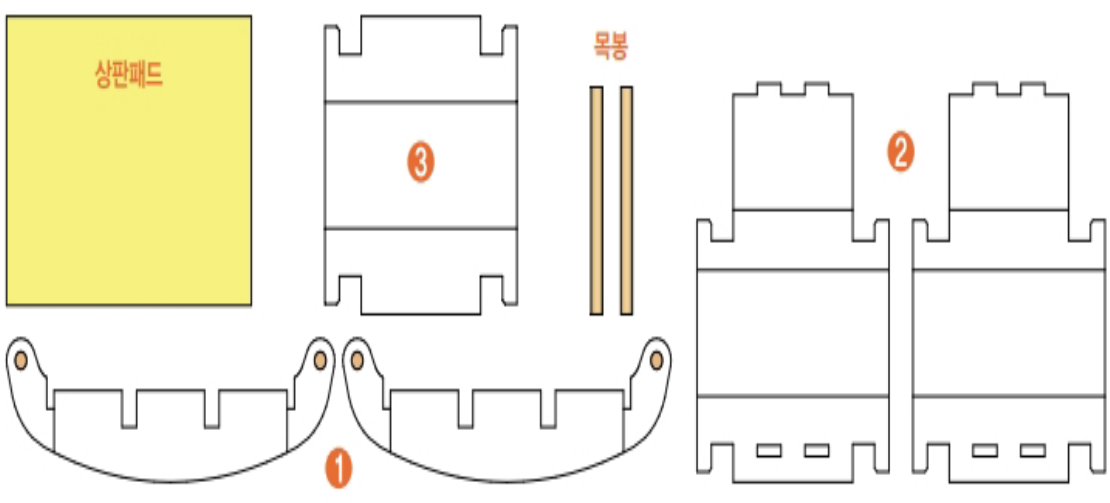

참고 사진

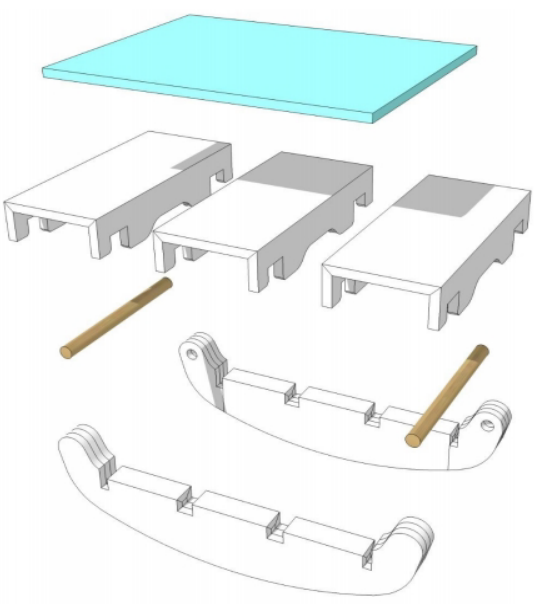

※ 위 사진은 이해를 돕기 위한 참고용이며, 최종 지원 제품과 동일하거나 상이할 수 있음

사이즈별 규격

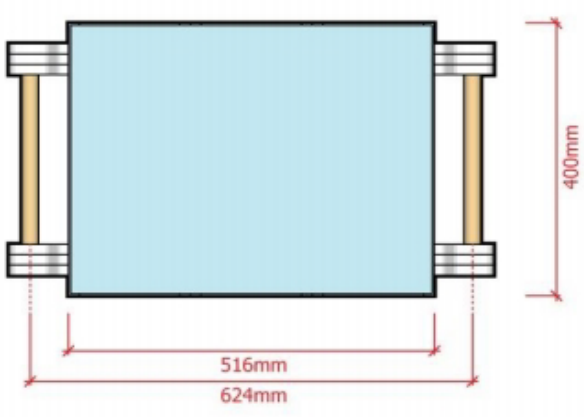

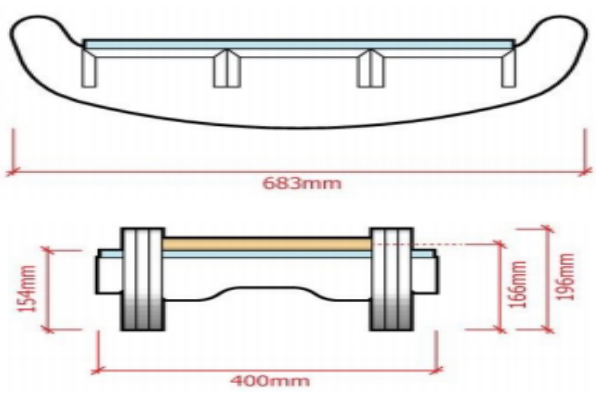

주요 기능 및 기기 설명

재질 및 조립

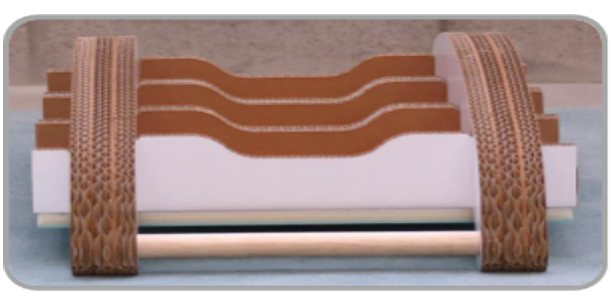

- ☑ 내구성이 우수한 골판지 사용
- ☑ 홈에 구조물을 끼우는 방식으로 손쉽게 조립 가능
- ☑ 측면의 이미지와 쿠션시트의 색상으로 포인트

좌우 각도 조절

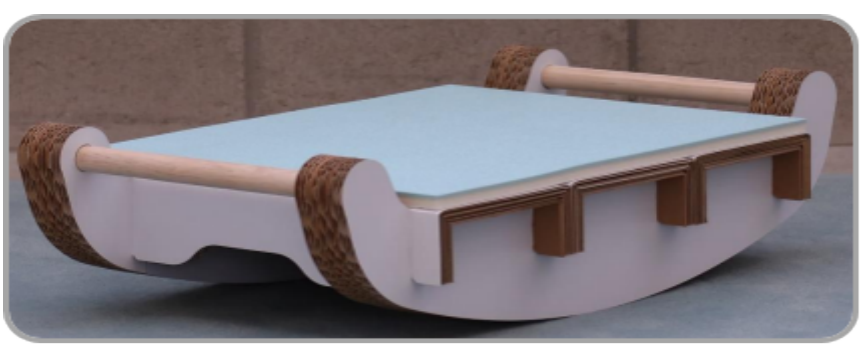

- ☑ 좌우 각을 이용한 흔들림으로 균형 훈련
- ☑ 착석한 상태로 균형 훈련을 할 경우 안전성을 위하여 양쪽 목봉을 잡고 지지 가능

쿠션 매트

- ☑ 상판에 쿠션 매트를 부착하여 착석 또는 기립 시 피부에 가해지는 압력 최소화
- ☑ 쿠션 매트가 오염될 경우 수건으로 닦아 제거 가능

사용시 주의사항

- ▸▸ 보조기기와 함께 제공되는 설명서를 반드시 조립 전 확인해주세요.
- ▸▸ 보조기기의 모서리가 날카로울 경우 해당 부분을 볼펜이나 자로 눌러서 부드럽게 해주거나 별도의 투명테이프를 부착하여 사용할 수 있습니다.
- ▸▸ 목봉이 좌우 골판지에 잘 고정된 상태에서 사용하도록 합니다.
- ▸▸ 좌우 모서리에 체중 지지가 집중될 경우 전복의 위험이 있으니 주의해주세요.
- ▸▸ 선 상태로 균형 훈련을 할 경우 아동의 안전을 위하여 가능한 보호자의 지도와 지지 하에 사용해주세요.
- ▸▸ 보조기기 측면 구조물(골판지)에 물이나 이물질이 묻었을 때 즉시 닦아 주세요.
- ▸▸ 쿠션 시트가 오염되었을 경우 수건으로 닦아 주세요.